PRODUCT SPECIFICATION产品规格书

ND2210Y-1

Shower Column
淋浴柱组合

(Rough-in Dimensions):
安装尺寸图:
(Unit): mm
单 位：毫米
Pressure range: 0.1-0.5MPa
水压范围：0.1-0.5MPa
Best to use: 0.3MPa
最优水压：0.3MPa

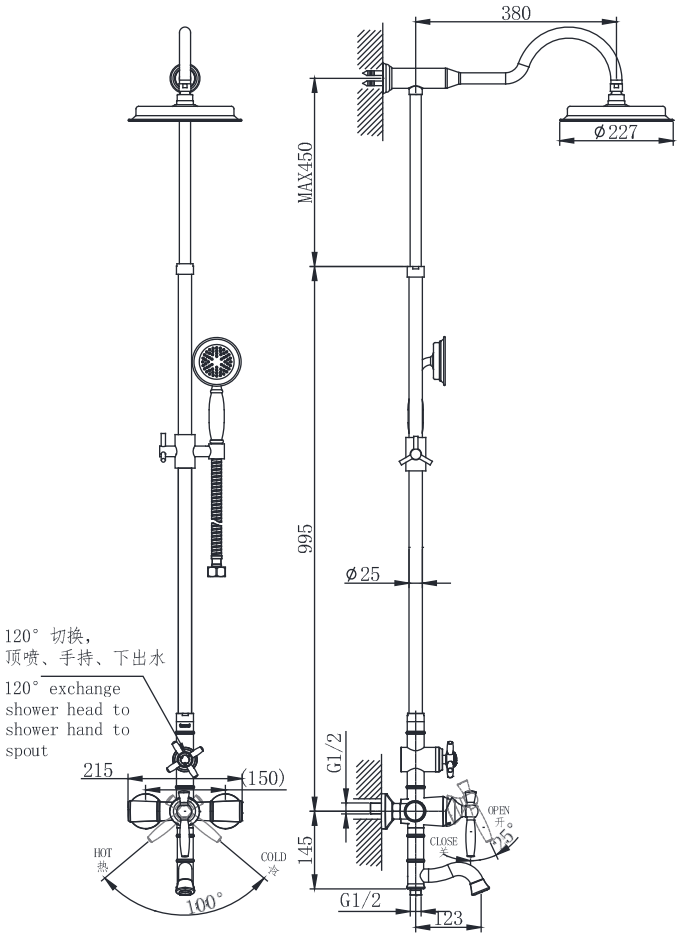

Item No. 品号	ND2210Y-1
Available Color 颜色	ORB ORB颜色
Materials 材质	Brass 铜
Cartridge 阀芯	Φ35ceramic cartridge Φ35陶瓷阀芯
Aerator 起泡器	Neoperl 纽珀
Shipping Package 运输包装	Set/CTN: 1 Set M^3/CTN: 0.12 M^3 G.W/CTN: 9 kg 套/箱：1 套 体积/箱：0.12 M^3 毛重/箱：9 kg

Remarks:

备 注:

INNOCI resrves the right to make changes or modifications on any of its products without advance notice.
INNOCI 艺耐公司保留不事先通知便改变或修改的权利